7D - 7D

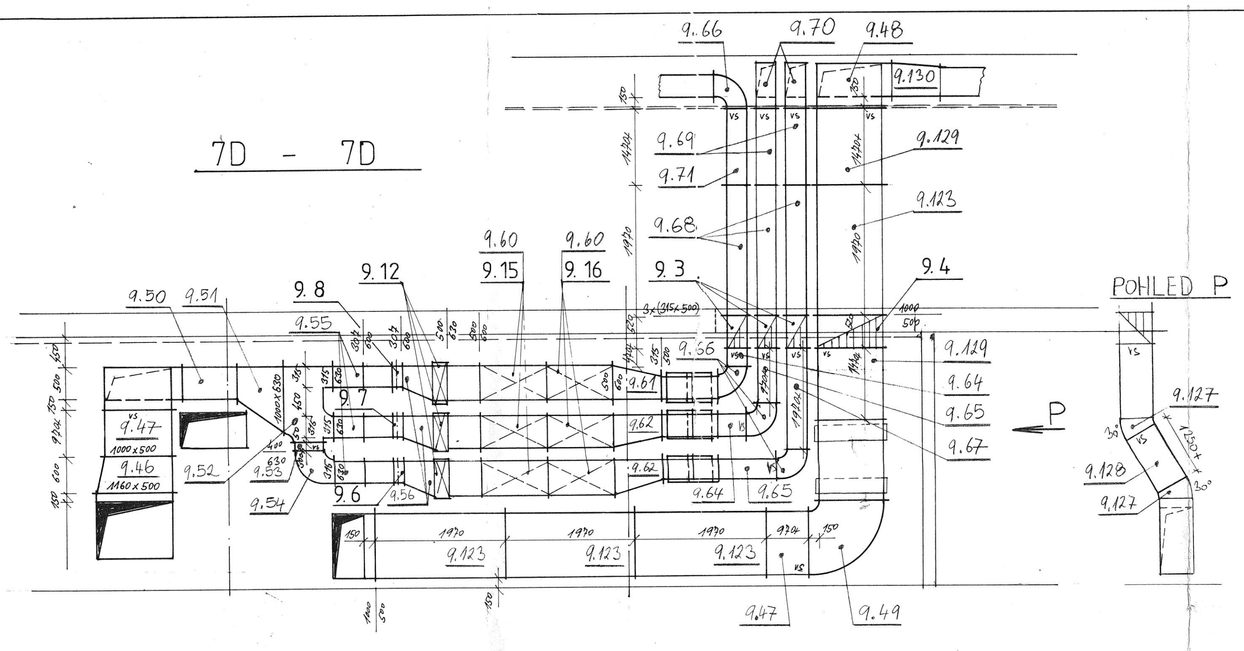

8D - 8D

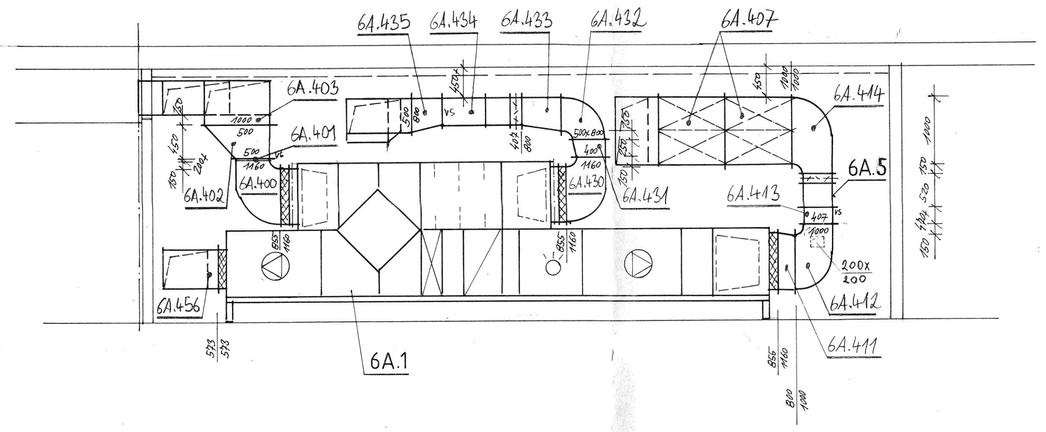

9D - 9D

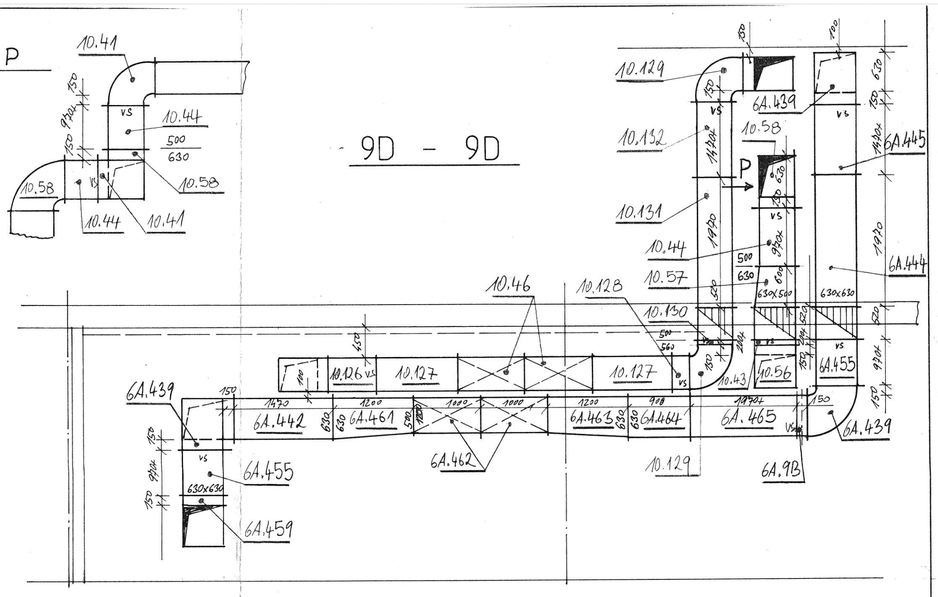

10D - 10D

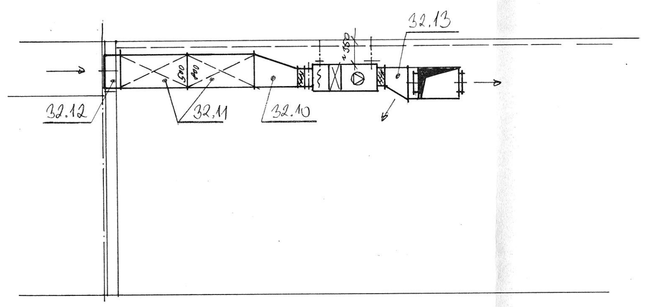

11D - 11D

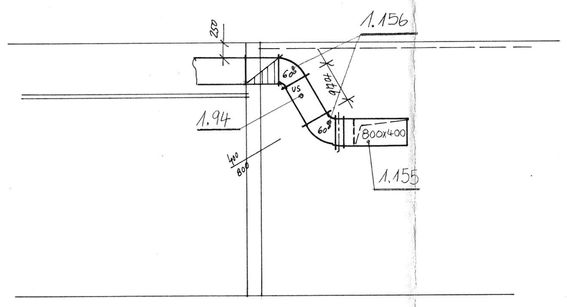

12D - 12D

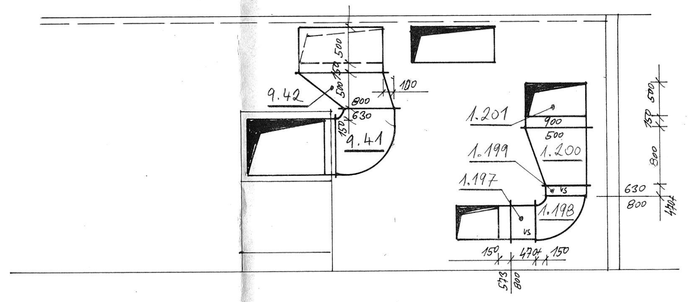

13D - 13D

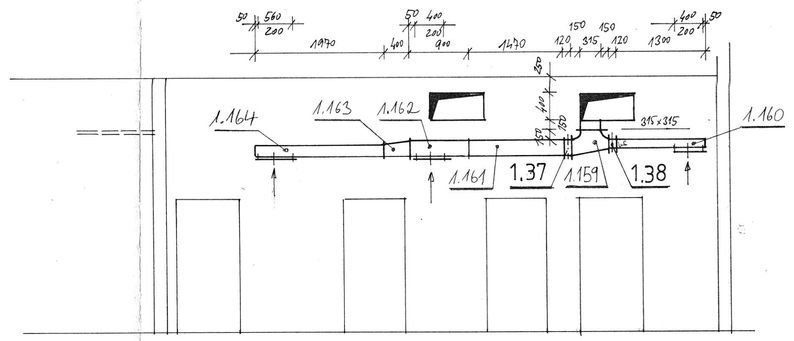

14D - 14D

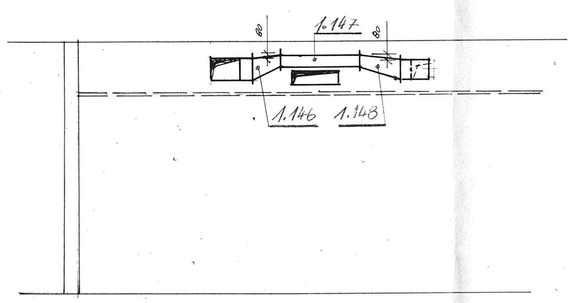

15D - 15D

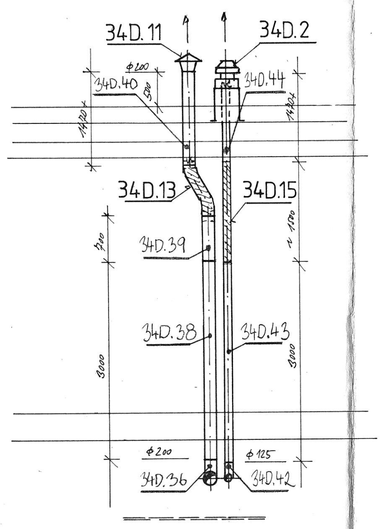

16D - 16D

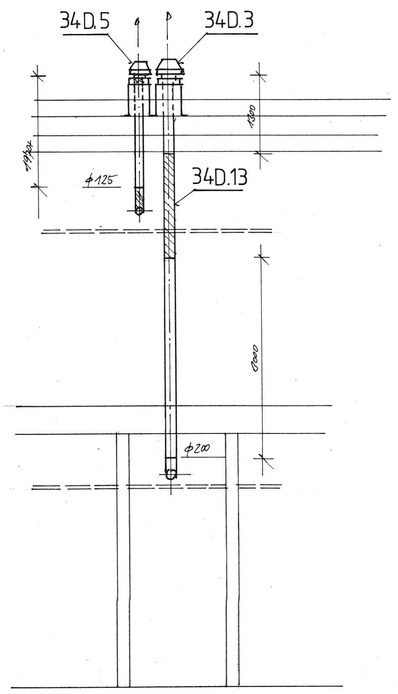

17D - 17D

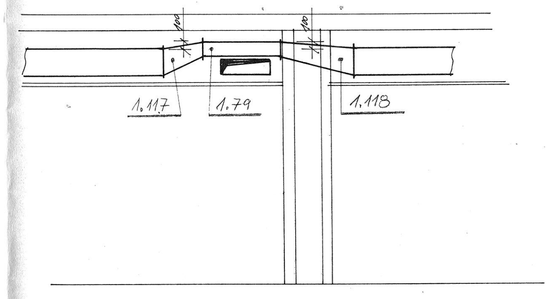

18D - 18D

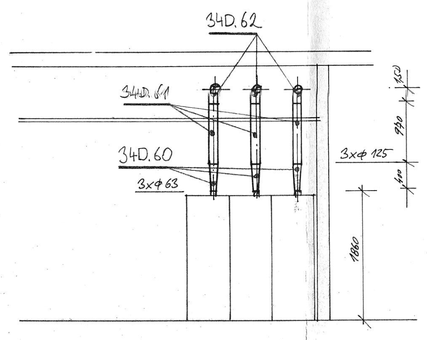

PROJEKT PRO PROVEDENÍ STAVBY – DOSTAVBA MASARYKOVY NEMOCNICE V ÚSTÍ n. LABEM – BUKOVĚ

Masarykova nemocnice v Ústí n.Labem-Bukově

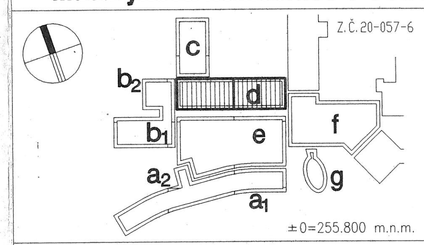

a	Lůžkový blok
b	Jednotky intenzivní péče Jednotka jednodenní hospitalizace
c	Operační trakt – septická část Strojovna VZT, vymrazovací stanice
d	Operační trakt – aseptická část Centr.sterilizace,hospodářský dvůr
e	Centrál.lab.diagnostic. a lékař.vyš. Ošetřovna lůžek,sklady,dotry,tab
f	Vstupní část, stání samoštenarů Akutní a emergentní příjem
g	Jeslo

Investor: MASARYKOVA NEMOCNICE ÚSTÍ NAD LABEM
Sociální péče 3316/12A, 401 13 Ústí n. Labem
Telefon : 047/445 00 Fax : 047/443 70
Ředitel : MUDr. Ivan Němec
Náměstek ŘTS : Ing. Ludek Ruckl

Inženýrská firma: ÚIK / ÚSTECKÁ INVESTORSKÁ KANCELÁŘ /
Kaliborova 2/226, 400 03 Ústí n.Labem
Telefon : 047/498 18 Fax : 047/499 42
Ředitel : Michal Ulvora
Koordinace : Pavel Ulbrich

Generální projektant: DOMY
spolupráce
architektonický a projektový ateliér
Ateliér : V tomka 84,150 00 Praha 5, Tel.: 02/5721 9148-50 Fax: 02/5443 6140
Ředitel: ing.arch. Jan Liman

Autoři : ING.ARCH. JAN TOPINKA, ING.ARCH. MICHAL JUHA, ING.ARCH. JAN LIMAN
RIP : ING. DANICA HAVLÍKOVÁ, ALICE TYLOVÁ
Stavební část : ING. CHARLOTTE RANDOVÁ
ING. EVA VITÁSKOVÁ

Dodavatel: SIL LIBEREC U besedy 8 S. r. o. tel: 048-5104880 fax: 5104486

Projekt skutečného provedení

Profese : VZDUCHOTECHNIKA
Autoři : Ing. Vratislav ŠKODA, Ing. Michal ANDRLE
Čeněk POSPÍCHAL

PULSKLIMA VZDUCHOTECHNIKA-CHLAZENÍ-ČISTÉ PROSTORY
ANDĚLSKÁ CESTA 806, 468 12 LIBEREC 12
TEL/DAX:0123156, 0123196, 0724012
IČO: 46189444 DIČ: CZ-46189444 (5)

Část: B1 – HLAVNÍ STAV. OBJEKTY
Stavební objekt: SO-105 OPERAČNÍ TRAKT, ČÁST D
ŘEZY 7D – 18D
VZDUCHOTECHNIKA

Datum: 07/1998
Měřítko: 1:50
Číslo: 3
B 1.7. D-VZT-008